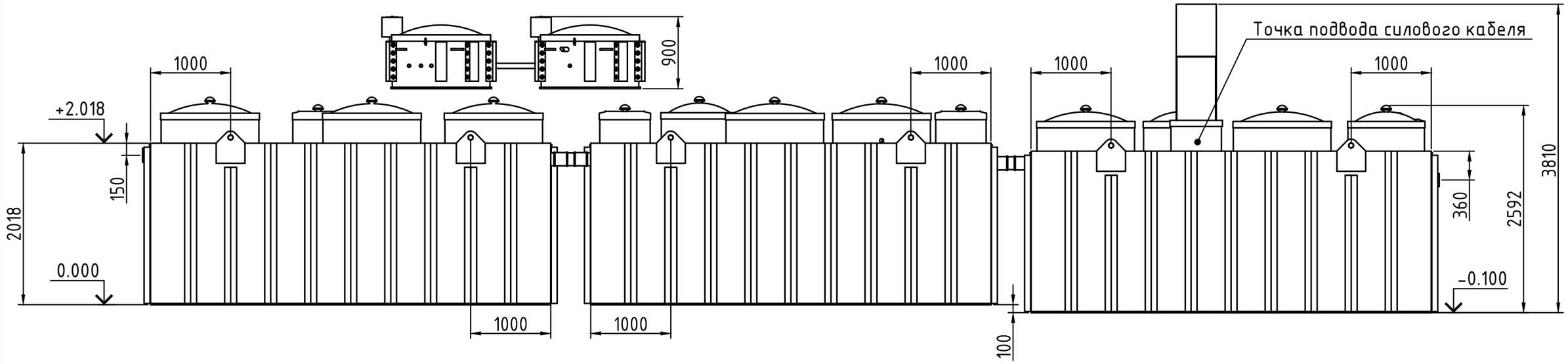

Расположение оборудования на плане

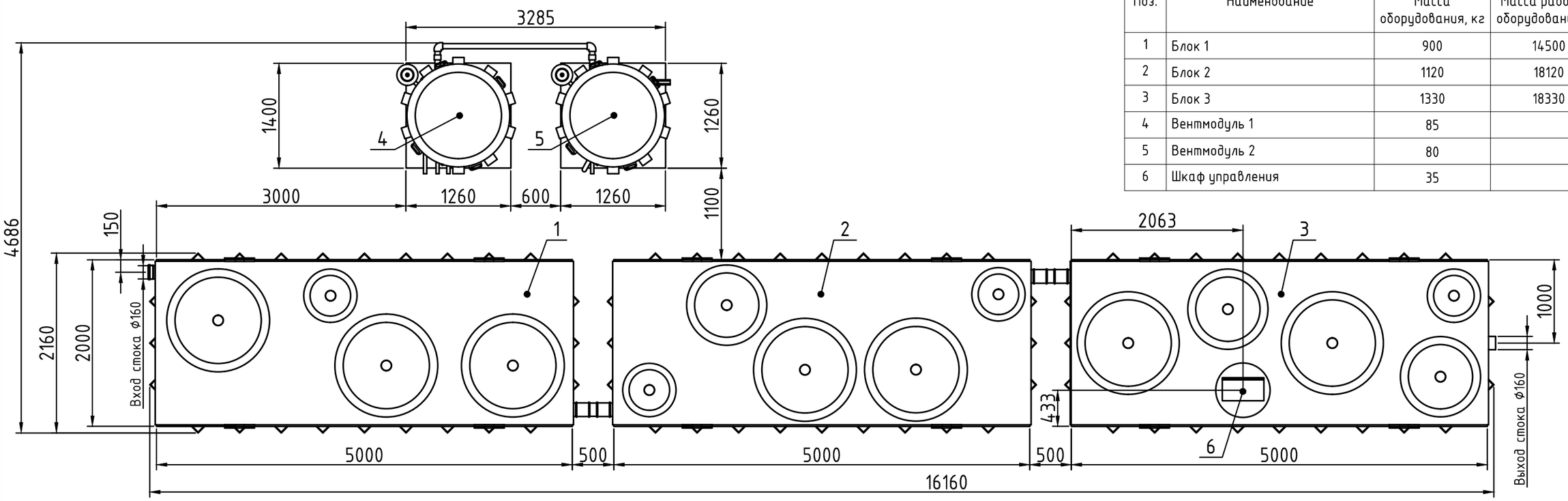

Поз.	Наименование	Масса оборудования, кг	Масса рабочего оборудования, кг
1	Блок 1	900	14500
2	Блок 2	1120	18120
3	Блок 3	1330	18330
4	Вентмодуль 1	85	
5	Вентмодуль 2	80	
6	Шкаф управления	35	

1. При наличии наземного контейнера воздуходувки и ШУ размещать в контейнере.
2. Высота установки вентмодуля над уровнем земли от 500 до 600 мм.

Изм	Лист	№докум.	Подп.	Дата
Разраб.		Олефир		
Пров.		Казликин		
Т.контр.				
Н.контр.				
Утв.		Титова		

ААМР70 ГЧ

Alta Air Master Pro 70

Лит.	Масса	Масштаб
	3460	1:50
Лист	Листов 1	

Компания Alta Group

Формат А3

Согласовано

Взам. инв. №

Подп. и дата

Инв. № подл.